ENGINEERING
ԻՆԺԵՆԵՐԻՆԳ

ՀՀ Կոտայքի մարզ

Վերին Պտղնի, 6-րդ փողոց, N 1

«ՏՐԱՆՍԳԱԶ» ՍՊԸ

Մասնաճյուղի տարածքի

հիմնանորոգման աշխատանքներ

ԱՇԽԱՏԱՆՔԱՅԻՆ ՆԱԽԱԳԻԾ

ԵՐԵՎԱՆ 2020

ENGINEERING
ԻՆԺԵՆԵՐԻՆԳ

ՀՀ Կոտայքի մարզ

Վերին Պտղնի, 6-րդ փողոց, N 1

«ՏՐԱՆՍԳԱԶ» ՍՊԸ

Մասնաճյուղի տարածքի

Հիմնանորոգման աշխատանքներ

ԱՇԽԱՏԱՆՔԱՅԻՆ ՆԱԽԱԳԻԾ

<<ԻՆԺԵՆԵՐԻՆԳ>> ՍՊԸ

ՏՆՕՐԵՆ՝ / / Ա.ԽԱԼԱԹՅԱՆ

Կ.Տ.

ՀԱՍՏԱՏՈՒՄ ԵՄ՝

«ՏՐԱՆՍԳԱԶ» ՍՊԸ

ՏՆՕՐԵՆ՝ / / Գ.Առաքելյան

Կ.Տ.

ԵՐԵՎԱՆ 2020

ՀՀ Կոտայքի մարզ, Վերին Պտղնի, 6-րդ փողոց, N 1

«ՏՐԱՆՍԳԱԶ» ՍՊԸ Մասնաճյուղի տարածքի

Նախագծման աշխատանքները

Կատարվել է <<ԻՆԺԵՆԵՐԻՆԳ>> ՍՊԸ կողմից

ԼԻՑԵՆԶԻԱ-ՔՊԼ 17169

ՀԱՅԱՍՏԱՆԻ ՀԱՆՐԱՊԵՏՈՒԹՅԱՆ
ՔԱՂԱՔԱՇԻՆՈՒԹՅԱՆ ԿՈՄԻՏԵ
ԼԻՑԵՆԶԻԱ
ՔՊԼ 17168
(լիցենզիայի համարը)
ՔԱՂԱՔԱՇԻՆԱԿԱՆ ՓԱՍՏԱԹՂԹԵՐԻ ԻՆԺԵՆԵՐԱԿԱՆ ԲԱԺԻՆՆԵՐԻ ՄՇԱԿՄԱՆ (ԲԱՑԱՌՈՒԹՅԱՄԲ ԿՈՆՍՏՐՈՒԿՏՈՐԱԿԱՆ ՄԱՍԻ, ԻՆՉՊԵՍ ՆԱԵՎ ՇԻՆԱՐԱՐՈՒԹՅԱՆ ԹՈՒՅԼՏՎՈՒԹՅՈՒՆ ՉՊԱՀԱՆՋՈՂ ԱՇԽԱՏԱՆՔՆԵՐԻ) ԳՈՐԾՈՒՆԵՈՒԹՅԱՆ
(գործունեության տեսակը)
Տրված է « 17 ՄԱՅԻՍԻ 2019թ.» « ԻՆԺԵՆԵՐԻՆԳ » ՍՊԸ ԵՐԵՎԱՆ, ԴԱՎԻԹԱՇԵՆ, 8 Փ., 19/1 Տ.
(լիցենզիան տալու ամսաթիվը, իրավաբանական անձի անվանումը ու գտնվելու վայրը իսկ անհատ ձեռնարկատիրոջ համար ազգանունը, անունն ու բնակության վայրը)
Գործողության ժամկետը՝ ԱՆԺԱՄԿԵՏ
ՀՀ ՔԱՂԱՔԱՇԻՆՈՒԹՅԱՆ ԿՈՄԻՏԵԻ ՆԱԽԱԳԱՀ՝
(ստորագրությունը)
Կ.Տ.
Վ. ՎԵՐՄԻՇՅԱՆ
(անուն, ազգանուն)

ՀԱՅԱՍՏԱՆԻ ՀԱՆՐԱՊԵՏՈՒԹՅԱՆ
ՔԱՂԱՔԱՇԻՆՈՒԹՅԱՆ ԿՈՄԻՏԵ
ԼԻՑԵՆԶԻԱՅԻ ՆԵՐԴԻՐ
ՔՊԼ N 17168 - 4
(լիցենզիայի և ներդիրի համարները)
« ԻՆԺԵՆԵՐԻՆԳ » ՍՊԸ
(կազմակերպության անվանումը և մասնագետի անձնագրային տվյալները)
ՍՈՒՍԱՆՆԱ ԱԼԲԵՐՏԻ ՂԱԶԱՐՅԱՆ AS0366241
(կազմակերպության անվանումը և մասնագետի անձնագրային տվյալները)
ՏՐԱՆՍՊՈՐՏԱՅԻՆ ՕԲՅԵԿՏՆԵՐԻ ՆԱԽԱԳԾԱՅԻՆ ՓԱՍՏԱԹՂԹԵՐԻ՝
ՏՐԱՆՍՊՈՐՏԱՅԻՆ ՈՒՂԻՆԵՐ
(գործունեության ոլորտը)
17. 05. 2019թ.
(տալու ամսաթիվը)
ԳՈՐԾՈՒՆԵՈՒԹՅԱՆ ԺԱՄԿԵՏԸ՝ ԱՆԺԱՄԿԵՏ
ՀՀ ՔԱՂԱՔԱՇԻՆՈՒԹՅԱՆ ԿՈՄԻՏԵԻ ՆԱԽԱԳԱՀ՝
(ստորագրությունը)
Կ. Տ.
Վ. ՎԵՐՄԻՇՅԱՆ
(անուն ազգանուն)
Ներդիրը վավերական է լիցենզիայի առկայության դեպքում

ԵՐԵՎԱՆ 2020

ENGINEERING
ԻՆԺԵՆԵՐԻՆԳ

ՀՀ Կոտայքի մարզ

Վերին Պտղնի, 6-րդ փողոց, N 1

«ՏՐԱՆՍԳԱԶ» ՍՊԸ

Մասնաճյուղի տարածքի

Հիմնանորոգման աշխատանքներ

ՑԱՆԿ

I. ԲԱՑԱՏՐԱԳԻՐ
II. ՔԱՐՏԵԶ
III. ՕԲՅԵԿՏՆԵՐԻ ԼՈՒՍԱՆԿԱՐՆԵՐ
IV. ԱՌԱՋԱԴՐԱՆՔ

V. ԳԾԱԳՐԵՐ
1. Գեոդոզիական հանույթ
2. Գլխավոր Հատակագիծ /ԾԱՎԱԼՆԵՐ/
3. Երթևեկելի մասի և եզրաքարերի կոնստրուկցիա
4. Լայնական կտրվածք
5. ՈՒղղաձիգ նշահարման և ջրահեռացման հատակագիծ
6. Երթևեկության կազմակերպման սխեմա

I. ԲԱՑԱՏՐԱԳԻՐ

Համաձայն առաջադրանքի 2020թ.-ին կատարվել է՝ Վերին Պտղնի, 6-րդ փողոց, N 1 հասցեում գտնվող, «ՏՐԱՆՍԳԱԶ» ՍՊԸ Մասնաճյուղի տարածքի ուսումնասիրություն և չափագրում:

Ուսումնասիրության արդյունքում պարզ դարցավ, Վերին Պտղնի, 6-րդ փողոց, N 1 հասցեում գտնվող, «ՏՐԱՆՍԳԱԶ» ՍՊԸ Մասնաճյուղի տարածքում պետք է իրականացնել գոյություն ունեցող ճանապարհային ծածկի քանդում մասնակի և ֆրեզում նոր շերտերի տեղադրումով , գոյություն ունեցող բազալտե եզրաքարերի քանդում և նորից վերատեղադրում, ջրահեռացումը նախատեսված է անձրևընդունիչներով /տես համապատասխան գծագրերը և ամփոփագրերը/:

Նախատեսվում է իրականացնել հետևյալ աշխատանքները՝

- Գոյություն ունեցող ծածկի մասնակի քանդում, ֆրեզում ևտեղափոխում:
- Ճանապարհային պատվածքի իրականացում:
- Գոյություն ունեցող բազալտե եզրաքարերի քանդում և նորից տեղադրում:
- անձրևընդունիչների տեղադրում:

Բոլոր անհրաժեշտ չափերը և ծավալները տրվում են անհրաժեշտ ամփոփագրերում և գծագրերում:

Շինարարական աշխատանքների կազմակեպման և անվտանգության ապահովում `

Շինիրապարակը պետքե կահավորված լինի հակահրդեհային միջոցներով և բժշկական առաջին օգնության պարագաներով:
Այն դեպքում երբ շինարարական աշխատանքները իրականացվում են գիշերային պայմաններում կապալառուն պետք է ապահովի շինիրապարակի և աշխատանքների կատարման վայրի համապատասխան լուսավորությունը: Շինարարության ժամանակ հաշվի առնել գոյություն ունեցող կոմունիկացիաները (գազատար, ջրատար խողովակաշարերը, կապի և Էլեկտրո մալուխները) , տեղյակ պահելով համապատասխան կազմակերպություններին:

Շրջակա միջավայրի պահպանում `

Շինարարության ժամանակ անհրաժեշտ է հատուկ ուշադրություն դարձնել շրջակա միջավայրի վրա: Աշխատանքների ավարտից հետո անհրաժեշտ է մաքրել շրջակա տարածքը ավելորդ գրունտից և շին. աղբից, նրանց բեռնումով և տեղափոխումով լցակույտ:

Շինարարության ժամանակ անհրաժեշտ է պահպանել հետևյալ նորմատիվային փաստաթղթերը՝

ՇՆ և Կ III - 4.80 << Աշխատանքի անվտանգությունը շինարարությունում >>
ՇՆ և Կ III - 1.76 << Շինարարական արտադրության կազմակերպում >>

ՀՀ Կոտայքի մարզ

Վերին Պտղնի, 6-րդ փողոց, N 1

«ՏՐԱՆՍԳԱԶ» ՍՊԸ Մասնաճյուղի տարածքի

Հիմնանորոգման աշխատանքներ

II. ՔԱՐՏԵԶ

Վերին Պտղնի, 6-րդ փողոց, N 1

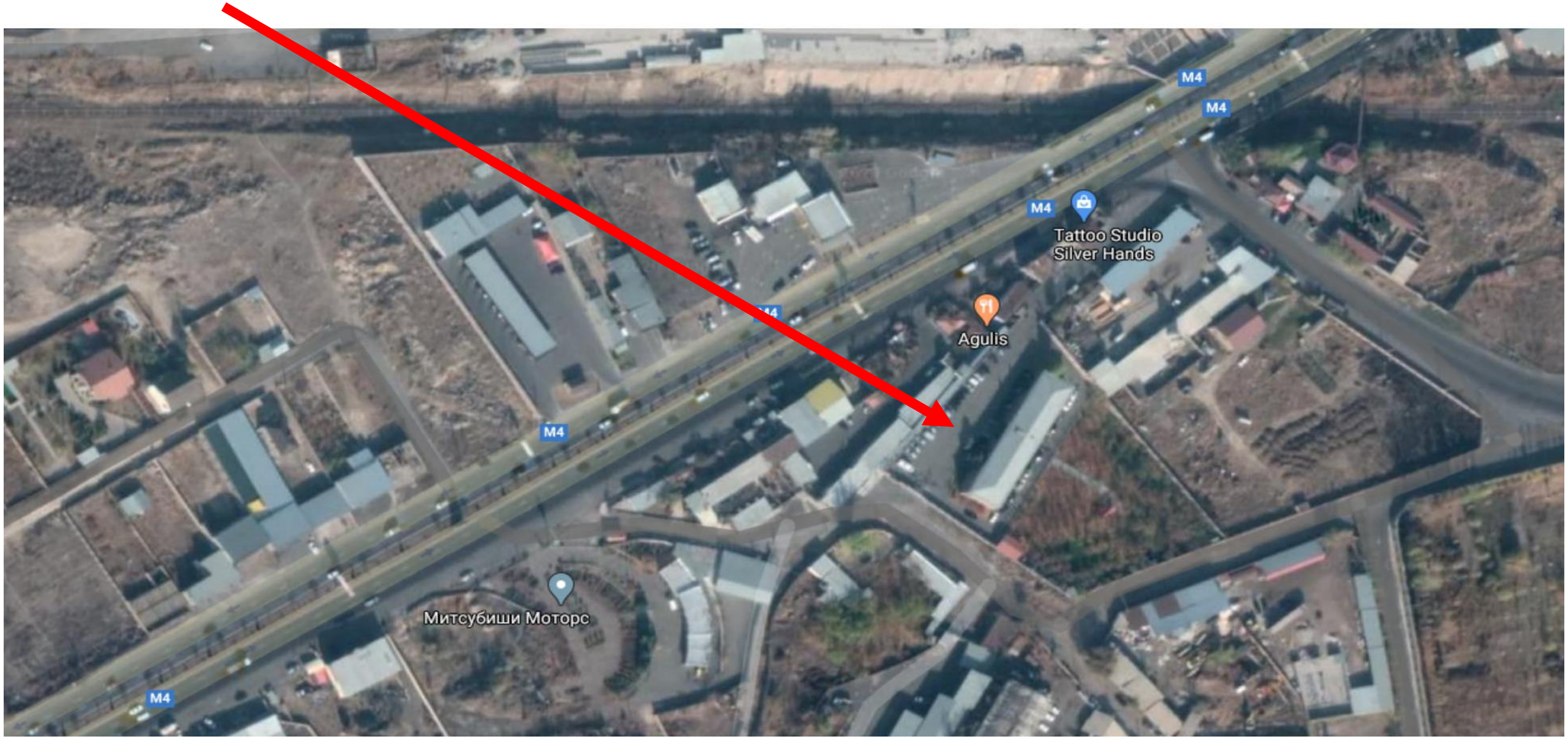

III. ՕԲՅԵԿՏԻ ԼՈՒՍԱՆԿԱՐՆԵՐ

ՆԱԽԱԳԾԱՅԻՆ ԱՌԱՋԱԴՐԱՆՔ

Վերին Պտղնի 03.06.2020թ.

,,Կոտայքի մարզ, Վերին Պտղնի, 6-րդ փողոց, N 1 հասցեում գտնվող տարածքի հիմնանորոգման աշխատանքների նախագծանախահաշվային փաստաթղթերի կազմում,,

Ճանապարհահատվածի մակերեսը - 2010 քմ,

ճանապարհի առկա վիճակը – գրունտային հատված և քայքայված ա/բ ծածկով ճանապարհ

Նախատեսել.

1/ Ճանապարհի ծածկույթը նախատեսվում է իրականացնել ասֆալտապատման միջոցով` երկու շերտ ասֆալտբետոնով:

2/ Գոյություն ունեցող բազալտե եզրաքարերի քանդում անորից վերատեղադրում:

3/ Անհրաժեշտ է նախատեսել ջրատար համակարգեր:

1. Նախագիծը մշակել ՀՀ-ում գործող շինարարական նորմերին և պահանջներին համապատասխան:

2. Նախագիծը ներկայացնել 3 օրինակից տպագիր և 1 օրինակից էլեկտրոնային /PDF ֆորմատով/

Ճանապարհի նորոգման աշխատանքների իրականացման հատվածի երթևեկության կազմակերպման ժամանակավոր սխեմա

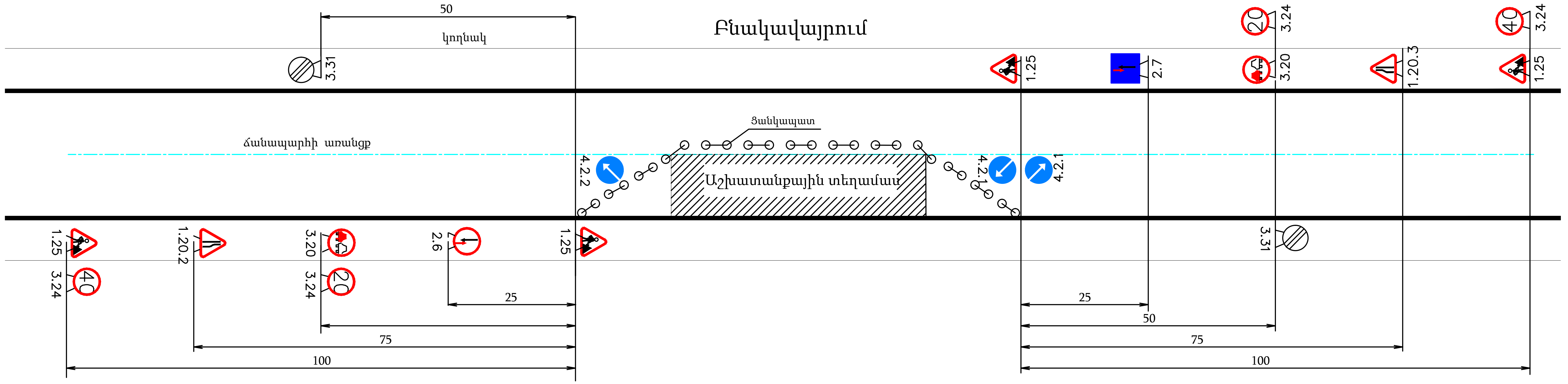

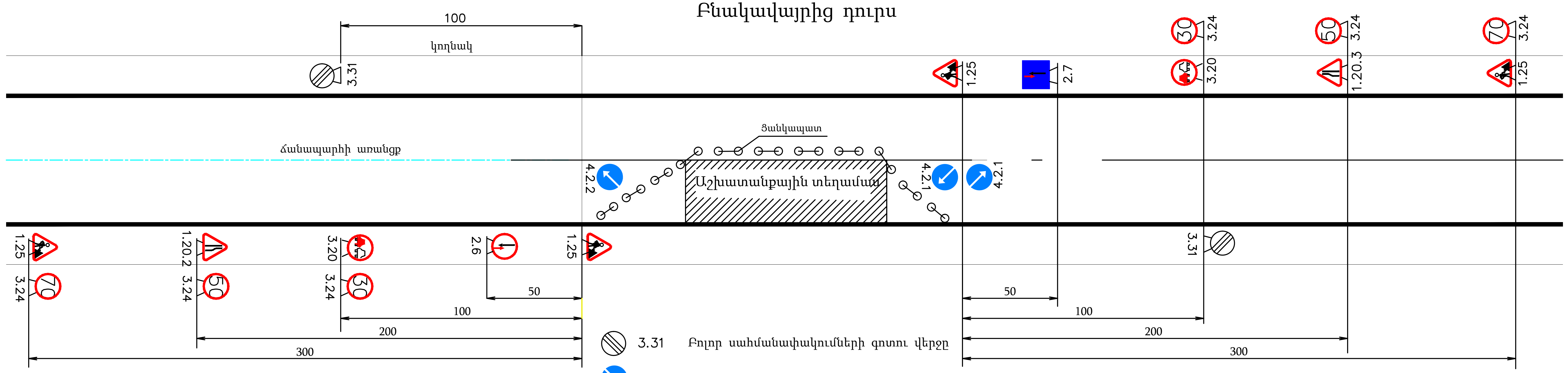

3.31 Բոլոր սահմանափակումների գոտու վերջը

4.2.1 Արգելքի շրջանցում աջից

4.2.2 Արգելքի շրջանցում ձախից

2.6 Հանդիպակաց երթևեկության առավելություն

2.7 Առավելություն հանդիպակաց երթևեկության նկատմամբ

Ճանապարհային նշաններ

70 50 40 30 20 3.24 Առավելագույն արագության սահմանափակում

1.25 Ճանապարհային աշխատանքներ

1.20.2 Ճանապարհի նեղացում

1.20.3 Ճանապարհի նեղացում

3.20 Վազանցը արգելվում է

				Երթևեկության կազմակերպման սխեմա	Գծագիր 9
Ճարտարագետ	Այվազյան Ս.				
				Կոտայքի մարզ, Վերին Պտղնի, 6-րդ փողոց, N1	
Տնօրեն	Խալաթյան Ա.				
				Փուլ	Թերթ	Թերթեր
				ԱՆ	14	18
				«ԻՆԺԵՆԵՐԻՆԳ» ՍՊԸ	

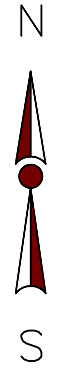

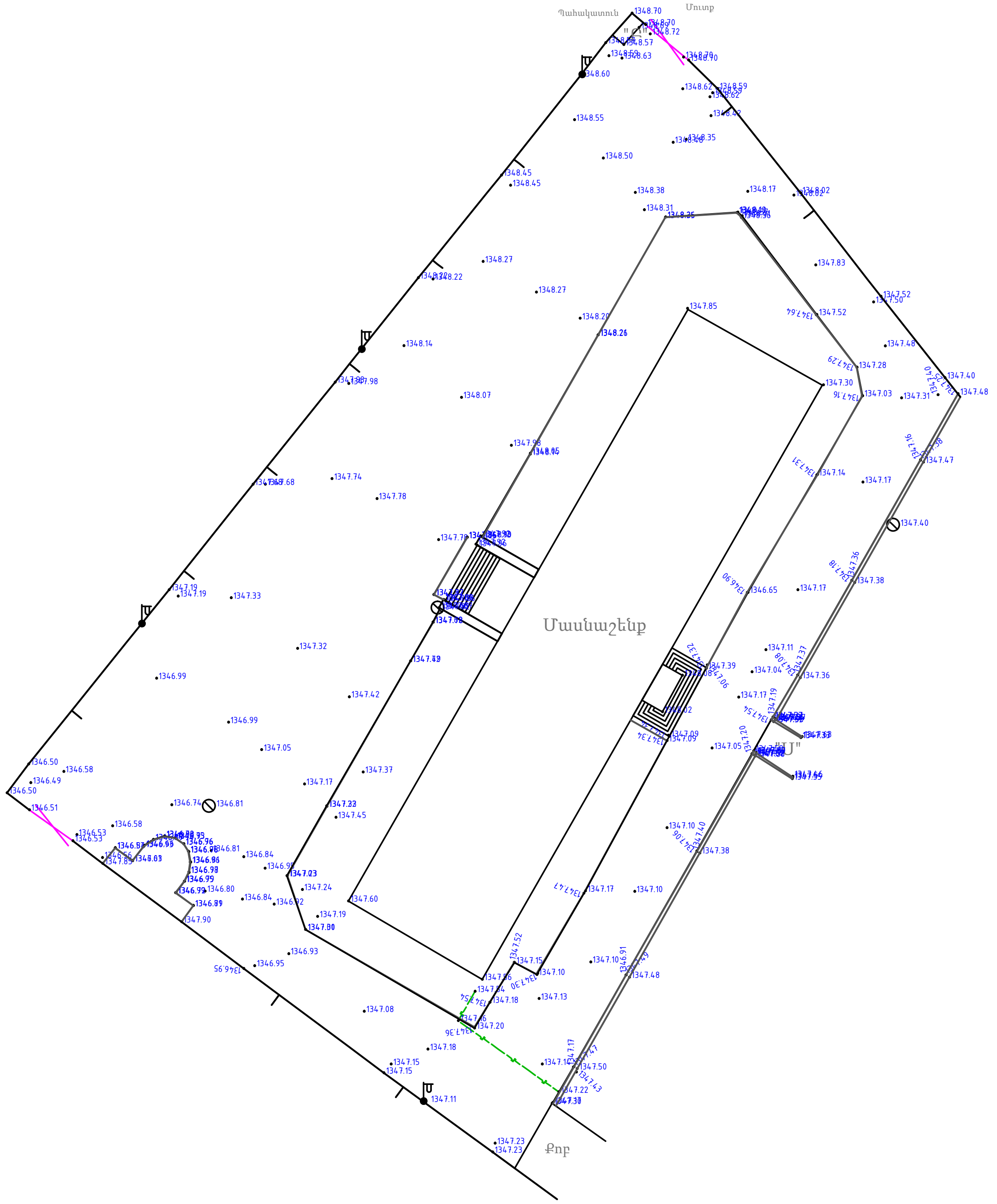

Ծանոթություն

1. Կոորդինատային համակարգը՝ WGS-84 (ARMREF02-ARMWGS), բարձունքային համակարգը՝ Բալթիան 1977թ.:
2. Հորիզոնականների անկումը՝ 0.5մ:

ENGINEERING
ԻՆԺԵՆԵՐԻՆԳ

				Գեոդեզիական հանույթ	Գծագիր 1
Գեոդեզիստ	Սիմոնյան Է.				
Տնօրեն	Խալաթյան Ա.			Կոտայքի մարզ, Վերին Պտղնի, 6-րդ փողոց, N1	

Փուլ	Թերթ	Թերթեր
ԱՆ	6	18

Մ 1:500

«ԻՆԺԵՆԵՐԻՆԳ» ՍՊԸ

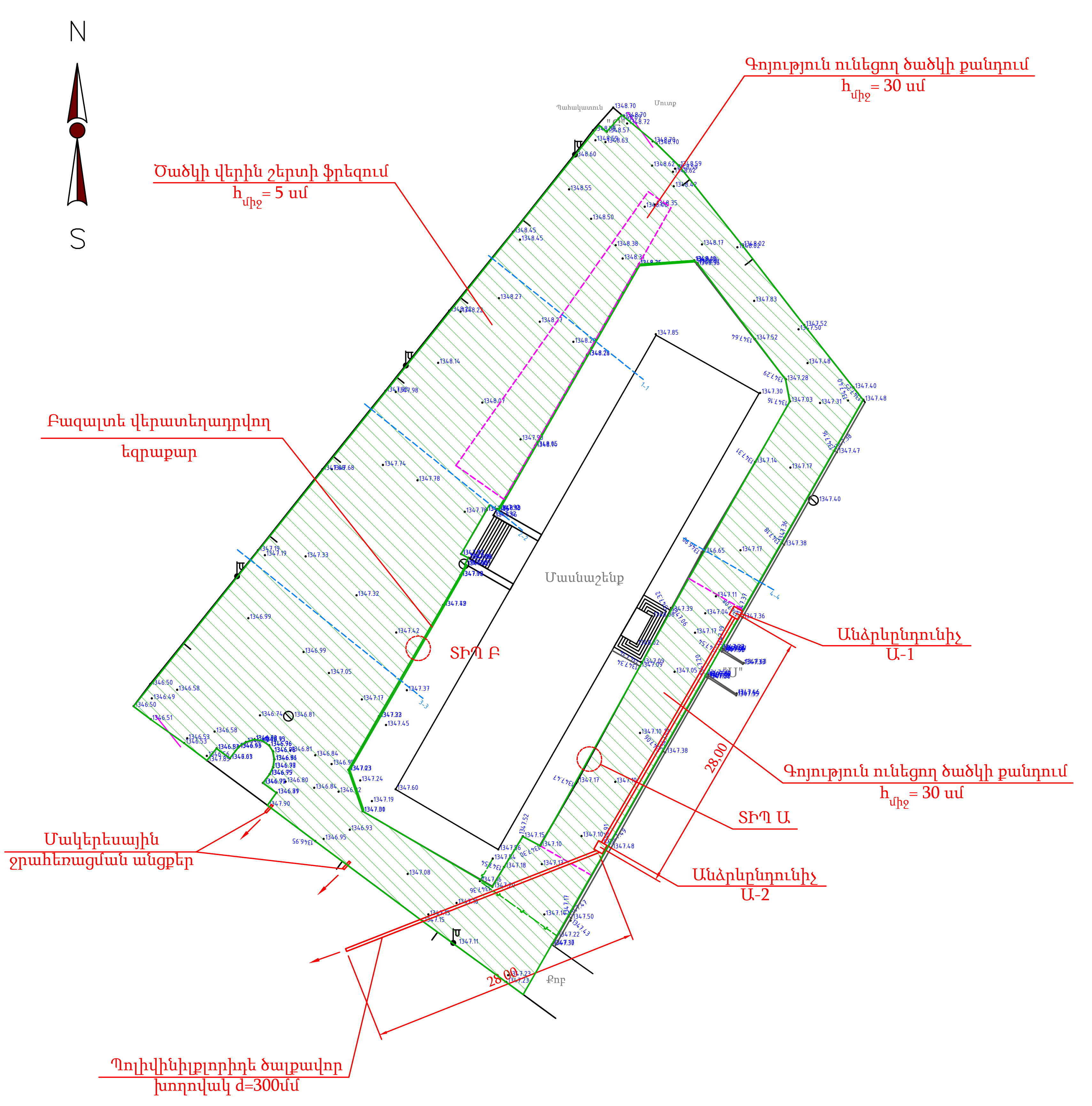

Ծավալներ				
1	Գոյություն ունեցող ա/բ ծածկի վերակառուցում	Գոյություն ունեցող ա/բ ծածկի ֆրեզում $h_{միջ}$= 5 սմ	$մ^2$	1648.35
		Գոյություն ունեցող ծածկի քանդում $h_{միջ}$= 30 սմ	$մ^2$	354.86
		Ավազակոպիճ h=10սմ	$մ^2$	354.86
		Խիճ h=15սմ բիտումի տարածումով /4.12տ-1000$մ^2$ /	$մ^2$	354.86
		Մանրահատիկ ա/բ h= 3 սմ	$մ^2$	2003.21
		Խոշորահատիկ ա/բ h= 6 սմ	$մ^2$	2003.21
		Բազալտե եզրաքարերի քանդում և վերատեղադրում 15x30	գծ.մ	65
		Դիտահորի ծածկի սալ թուջե մտոցով 120x120 սմ	հատ	2
3	Անձրևընդունիչ Ա-1	IV կարգի բնահողի մշակում ձեռքով	$մ^3$	2.5
		IV կարգի բնահողի մշակում էքսկավատորով	$մ^3$	22.06
		Նույնի բարձումը էքսկավատորով 1.0 $մ^3$ շ.տ. ավտոինքնաթափի վրա,տեղափոխում լցակույտ մինչև 1 կմ	$մ^3$	24.56
		Անձրևընդունիչ դիտահորի ավազակոպճային հիմնատակ 10սմ հաստությամբ	$մ^2/մ^3$	1.7 / 0.17
		Անձրևընդունիչ դիտահորի միաձույլ բետոն B20 դասի	$մ^3$	0.75
		Թուջե ճաղաշար թուջե շրջանակով 70x70 չափի	հատ	1
		Դիտահորի ջրամեկուսացում երկշերտ տաք բիտումով	գծ.մ	4.02
		Կոյուղու պոլիվինիլքլորիդե, ծալքավոր խողովակների տեղադրում d=300մմ	$մ^2$	28.00
		Ավազի նախապատրաստական շերտ խողովակի համար h=10սմ	$մ^3$	2.30
		Ավազի պաշտպանիչ շերտ խողովակի համար	$մ^3$	9.91
4	Անձրևընդունիչ Ա-2	IV կարգի բնահողի մշակում ձեռքով	$մ^3$	2.50
		IV կարգի բնահողի մշակում էքսկավատորով	$մ^3$	22.06
		Նույնի բարձումը էքսկավատորով 1.0 $մ^3$ շ.տ. ավտոինքնաթափի վրա,տեղափոխում լցակույտ մինչև 1 կմ	$մ^3$	24.56
		Անձրևընդունիչ դիտահորի ավազակոպճային հիմնատակ 10սմ հաստությամբ	$մ^2/մ^3$	1.7 / 0.17
		Անձրևընդունիչ դիտահորի միաձույլ բետոն B20 դասի	$մ^3$	1.0
		Թուջե ճաղաշար թուջե շրջանակով 70x70 չափի	հատ	1
		Կոյուղու պոլիվինիլքլորիդե, ծալքավոր խողովակների տեղադրում d=300մմ	գծ.մ	28
		Դիտահորի ջրամեկուսացում երկշերտ տաք բիտումով	$մ^2$	5.34
		Ավազի նախապատրաստական շերտ խողովակի համար h=10սմ	$մ^3$	2.30
		Ավազի պաշտպանիչ շերտ խողովակի համար	$մ^3$	9.91

Ծանոթություն

1. Կոորդինատային համակարգը՝ WGS-84 (ARMREF02-ARMWGS), բարձունքային համակարգը՝ Բալթիան 1977թ.:

2. Հորիզոնականների անկումը՝ 0.5մ:

ENGINEERING
ԻՆԺԵՆԵՐԻՆԳ

Ճարտարագետ	Այվազյան Ս.	Գլխավոր հատակագիծ	Գծագիր 2
Տնօրեն	Խալաթյան Ս.	Կոտայքի մարզ, Վերին Պտղնի, 6-րդ փողոց, N1	
Մ 1:500		Փուլ: ԱՆ	Թերթ: 7 / Թերթեր: 19
			«ԻՆԺԵՆԵՐԻՆԳ» ՍՊԸ

ՏԻՊ Ա

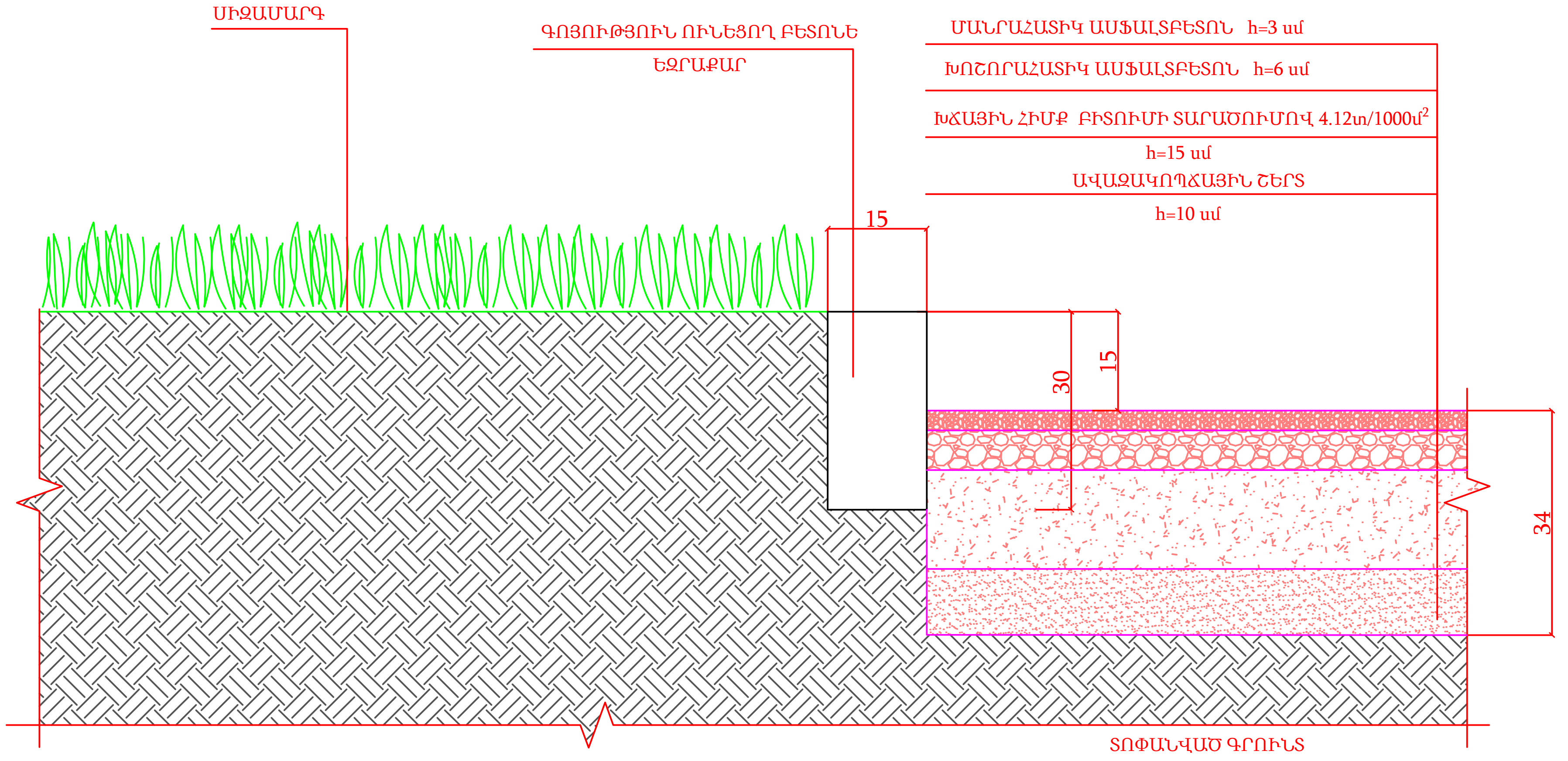

Ծանոթություն:
Չափերը տրված են սանտիմետրերով

ՏԻՊ Բ

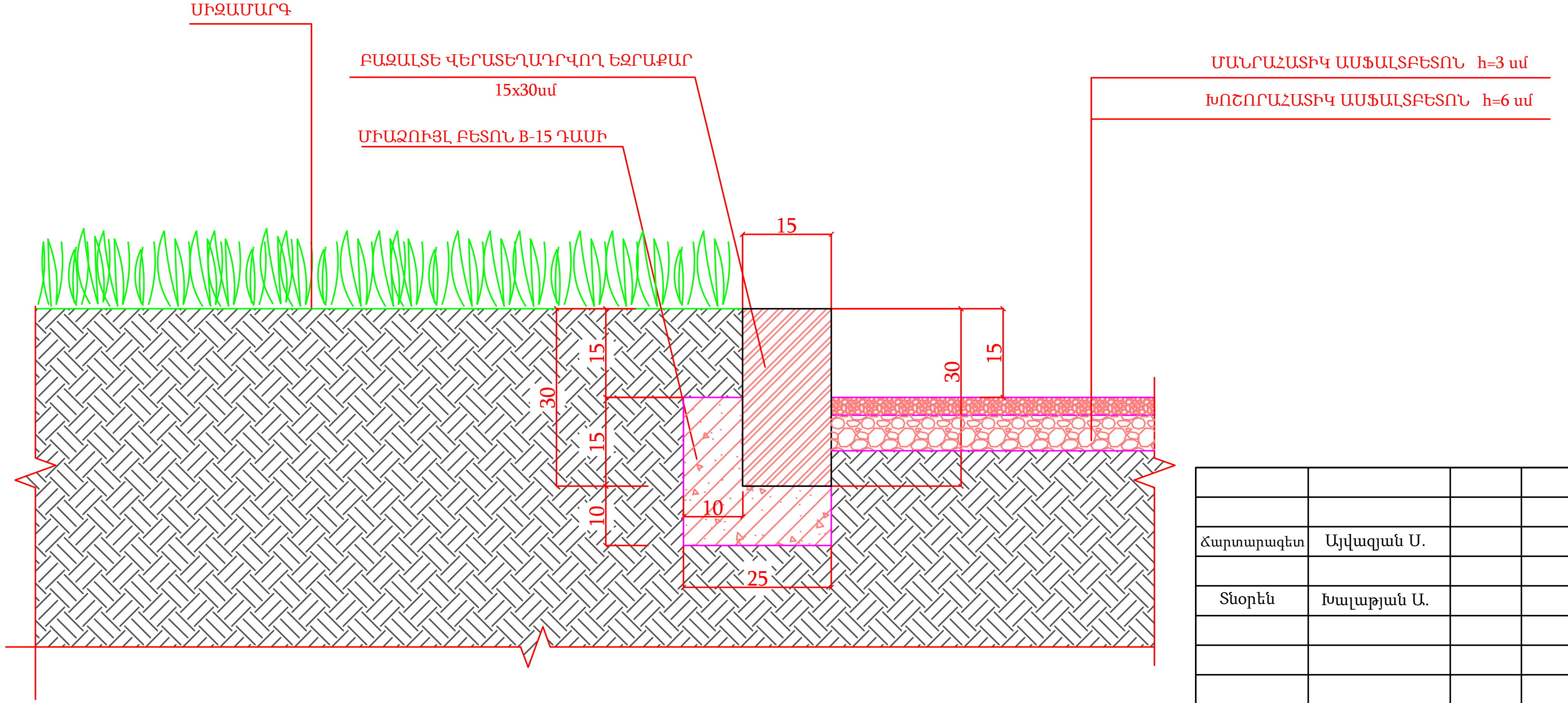

				Երթևեկելի մասի և եզրաքարի կոնստրուկցիա		Գծագիր 3
Ճարտարագետ	Այվազյան Ս.					
				Կոտայքի մարզ, Վերին Պտղնի, 6-րդ փողոց, N1		
Տնօրեն	Խալաթյան Ա.					
					Փուլ	Թերթ	Թերթեր
					ԱՆ	8	19
					«ԻՆԺԵՆԵՐԻՆԳ» ՍՊԸ	
Մ 1:10						

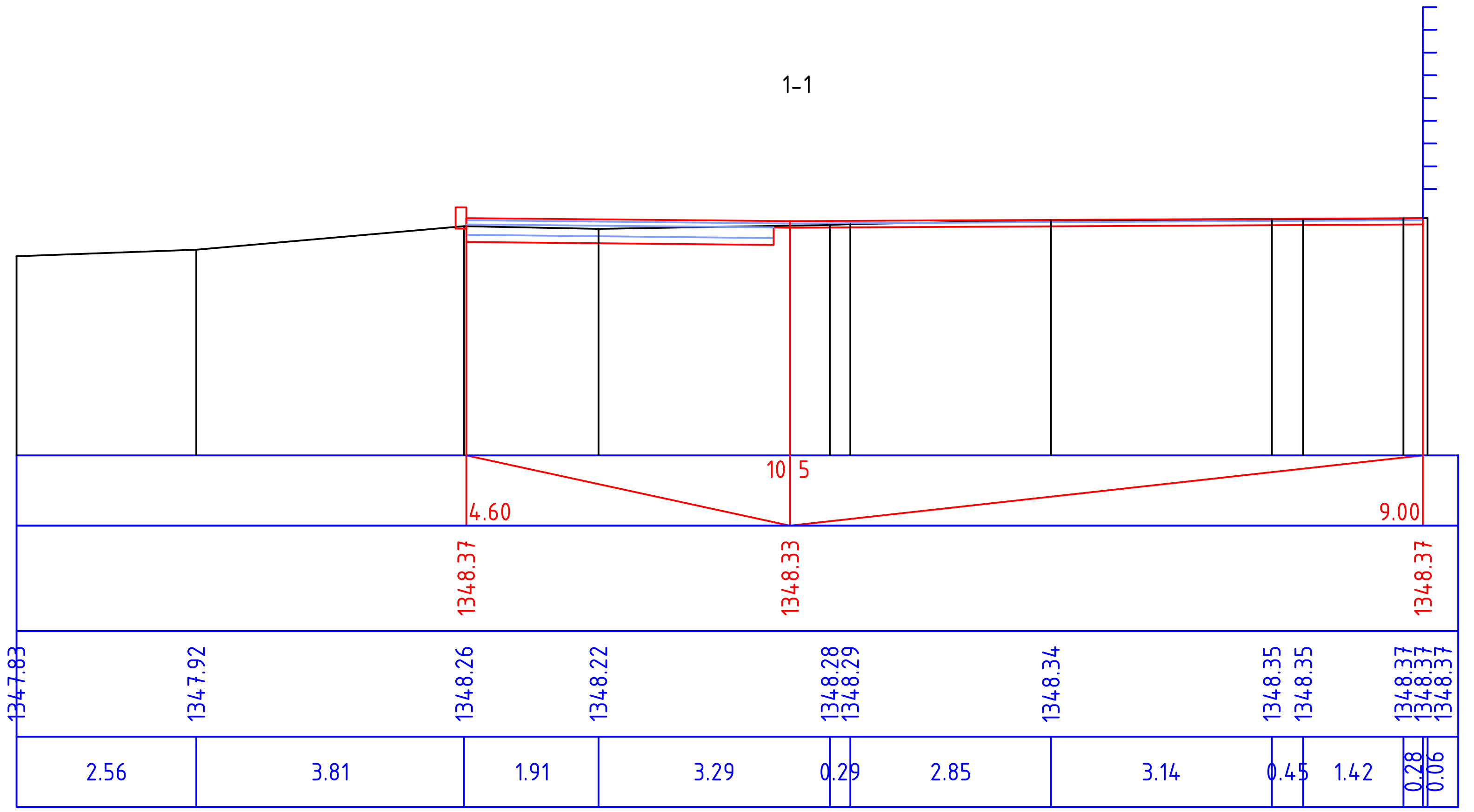

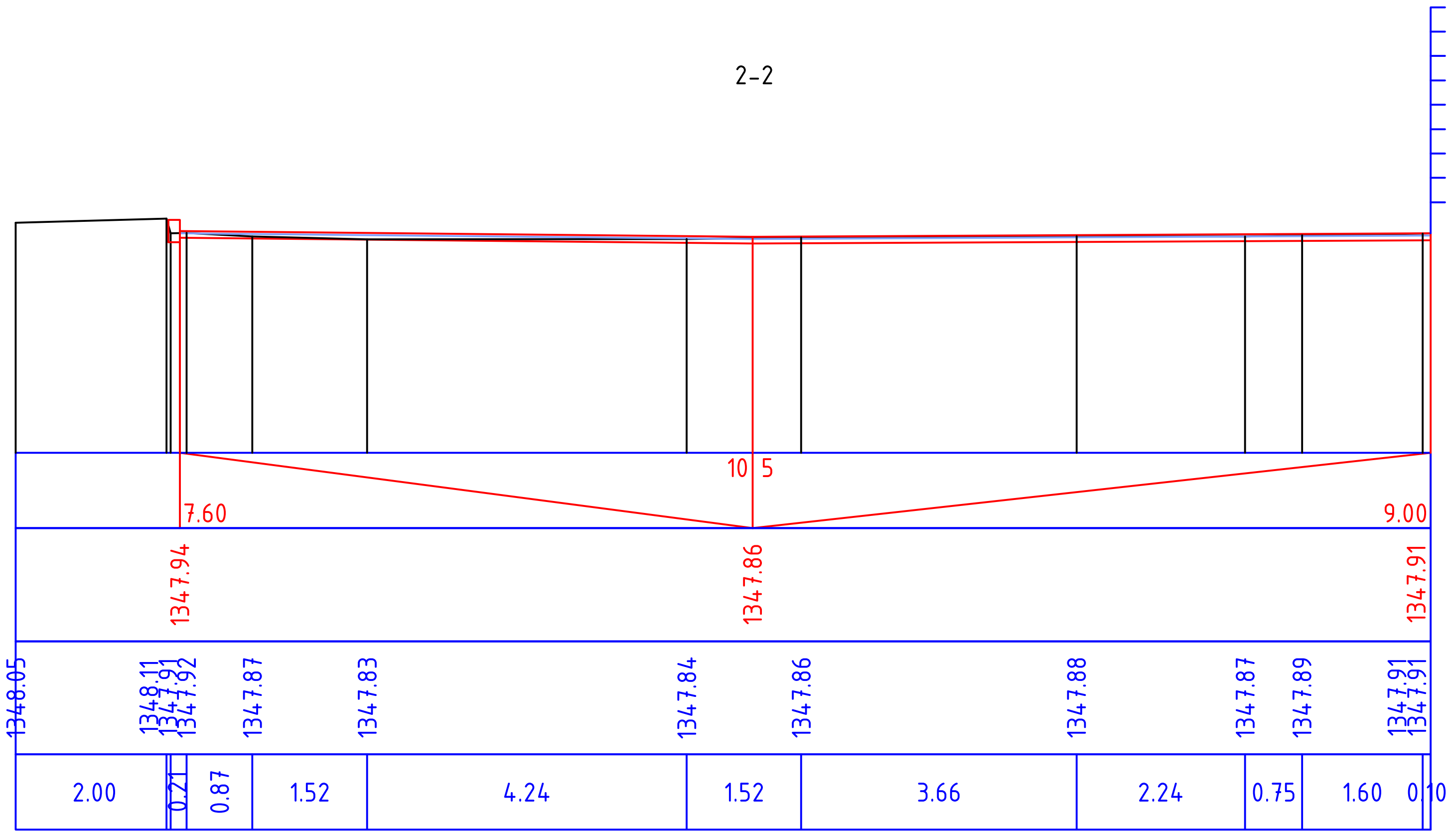

ENGINEERING
ԻՆԺԵՆԵՐԻՆԳ

Ճարտարագետ	Այվազյան Ա.	Լայնական կտրվածքներ			Գծագիր 4	
Տնօրեն	Խալաթյան Ա.	Կոտայքի մարզ, Վերին Պտղնի, 6-րդ փողոց, N1				
			Փուլ	Թերթ	Թերթեր	
			ԱՆ	9	19	
Մ 1:100			«ԻՆԺԵՆԵՐԻՆԳ» ՍՊԸ			

3-3

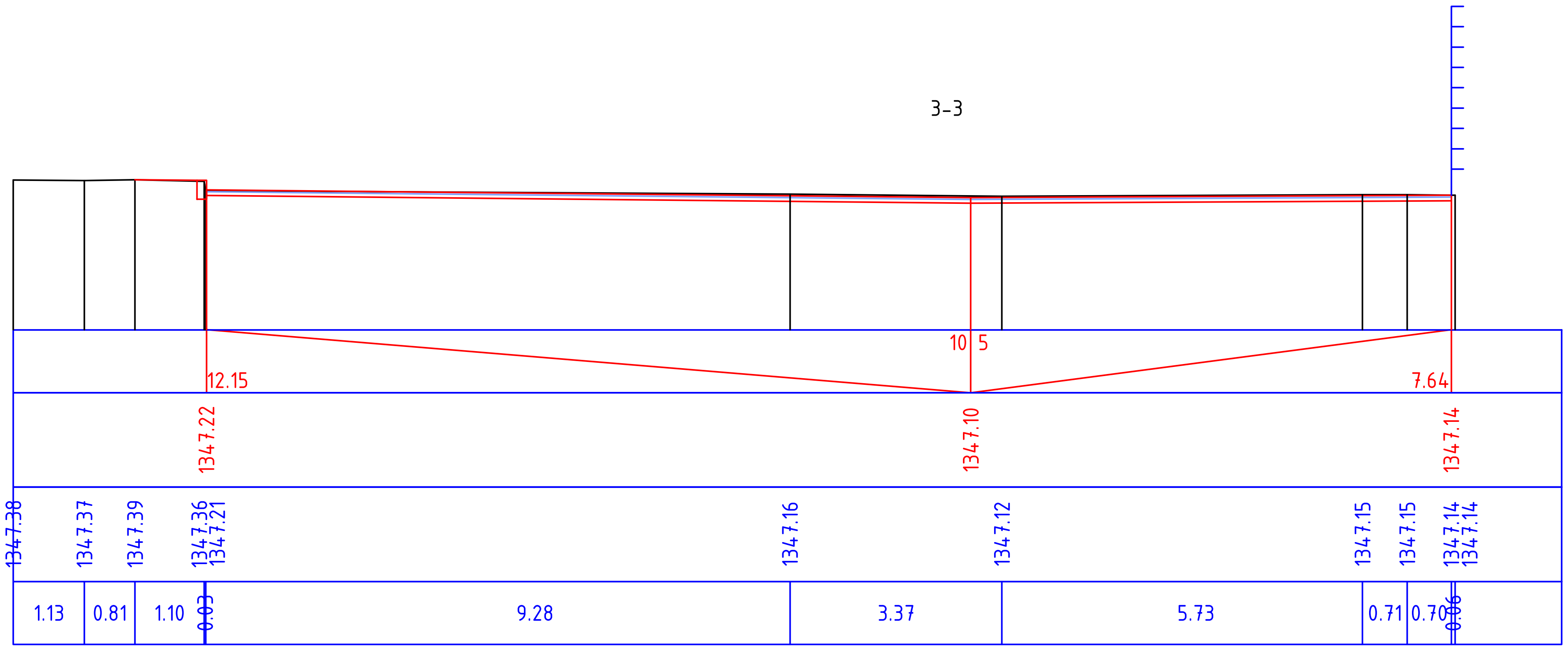

4-4

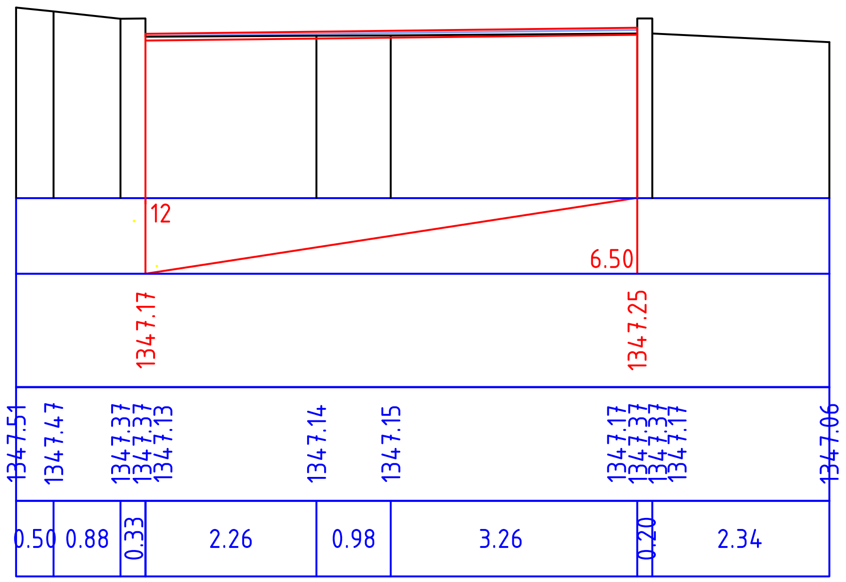

ENGINEERING
ԻՆԺԵՆԵՐԻՆԳ

Ճարտարապետ	Այվազյան Ս.	Լայնական կտրվածքներ			Գծագիր 5
Տնօրեն	Խալաթյան Ա.	Կոտայքի մարզ, Վերին Պտղնի, 6-րդ փողոց, N1			
			Փուլ	Թերթ	Թերթեր
			ԱՆ	10	19
Մ 1:100			«ԻՆԺԵՆԵՐԻՆԳ» ՍՊԸ		

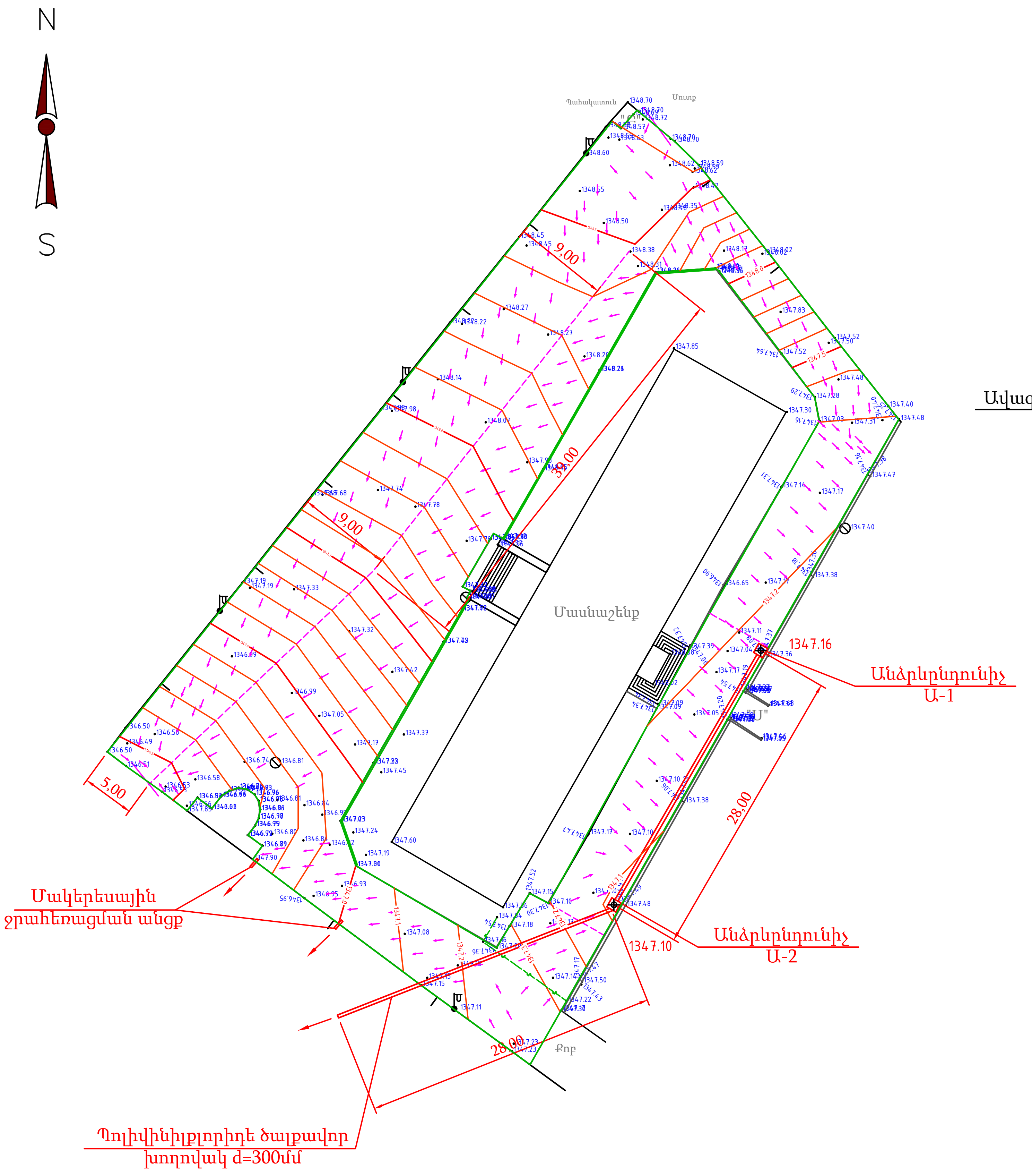

Խողովակի տեղադրման կոնստրուկցիա
(չափերը տրված են սանտիմետրերով)

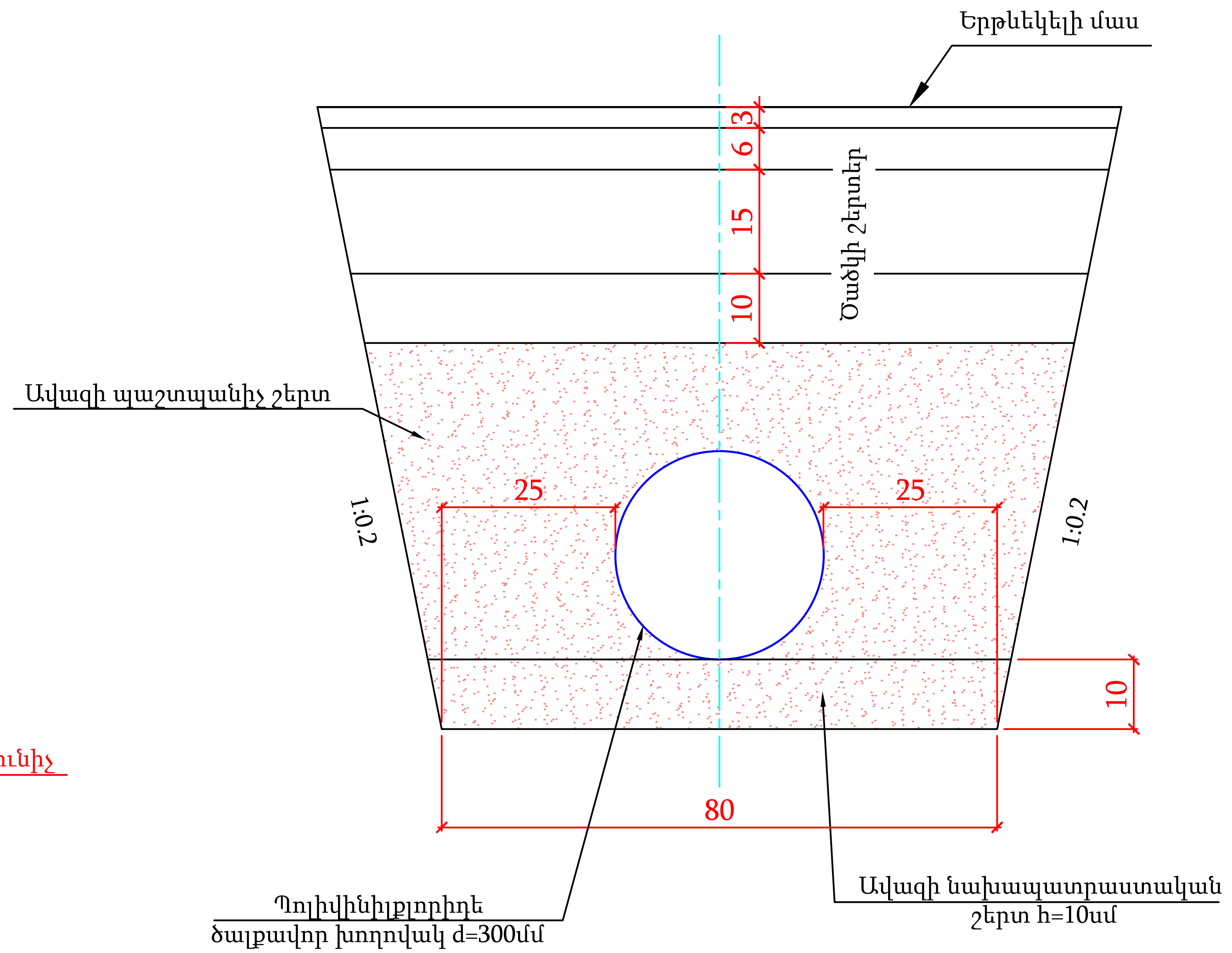

Ծանոթություն

1. Կոորդինատային համակարգը՝ WGS-84 (ARMREF02-ARMWGS), բարձունքային համակարգը՝ Բալթիան 1977թ.:

2. Հորիզոնականների անկումը՝ 0.5մ:

Ճարտարագետ	Այվազյան Ս.	
Տնօրեն	Խալաթյան Ա.	
Մ 1:500		

ENGINEERING
ԻՆԺԵՆԵՐԻՆԳ

Ուղղաձիգ նշահարման և ջրահեռացման հատակագիծ — Գծագիր 6

Կոտայքի մարզ, Վերին Պտղնի, 6-րդ փողոց, N1

Փուլ	Թերթ	Թերթեր
ԱՆ	11	19

«ԻՆԺԵՆԵՐԻՆԳ» ՍՊԸ

Անձրևընդունիչի կառուցվածքը
Ա-1

1-1

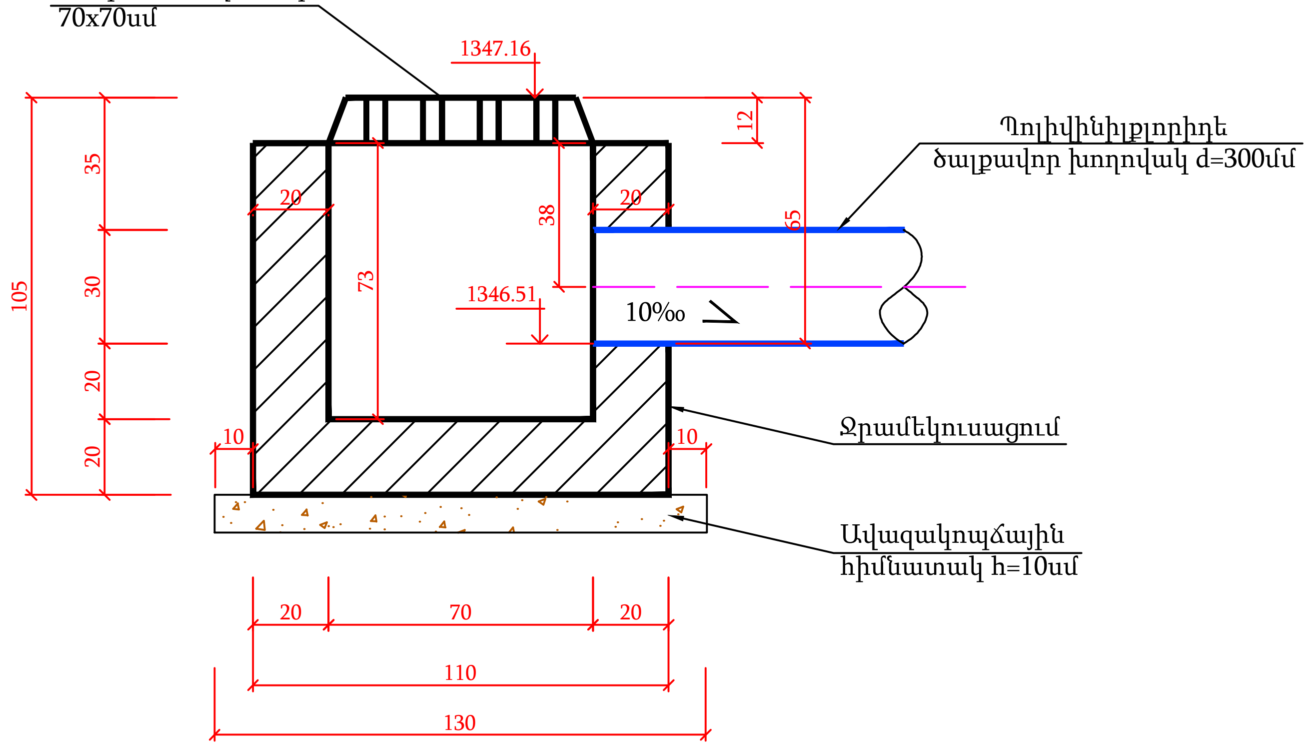

2-2

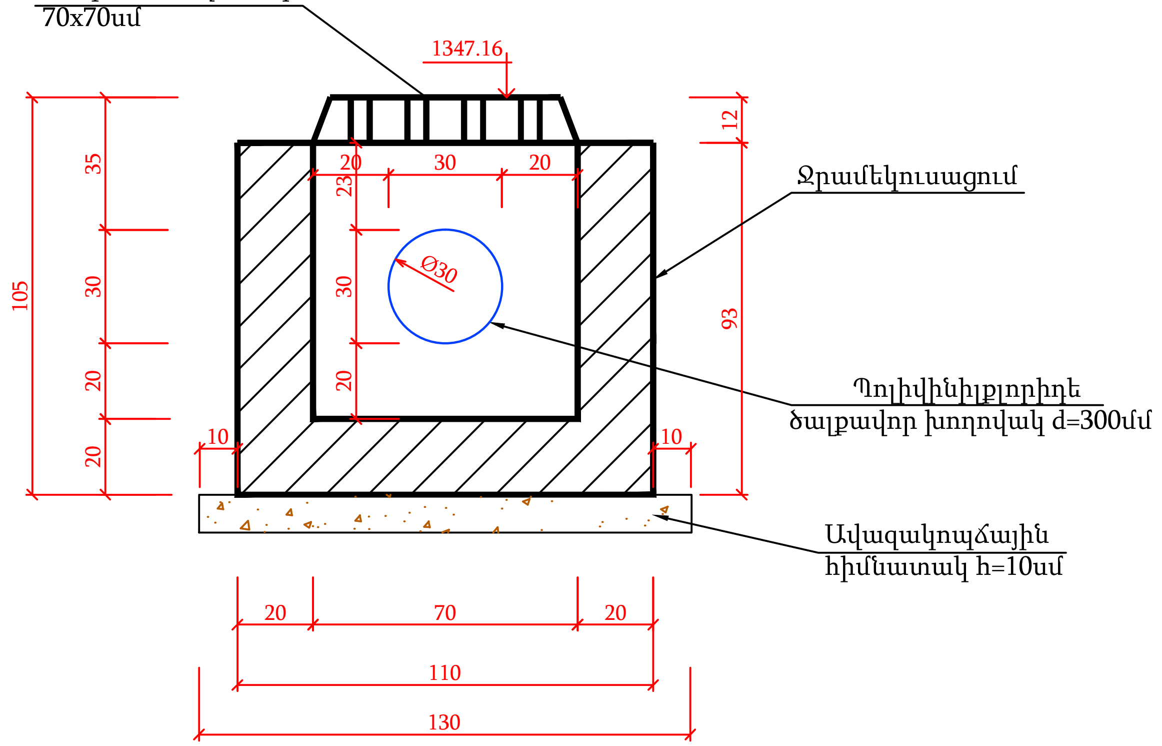

Հատակագիծ

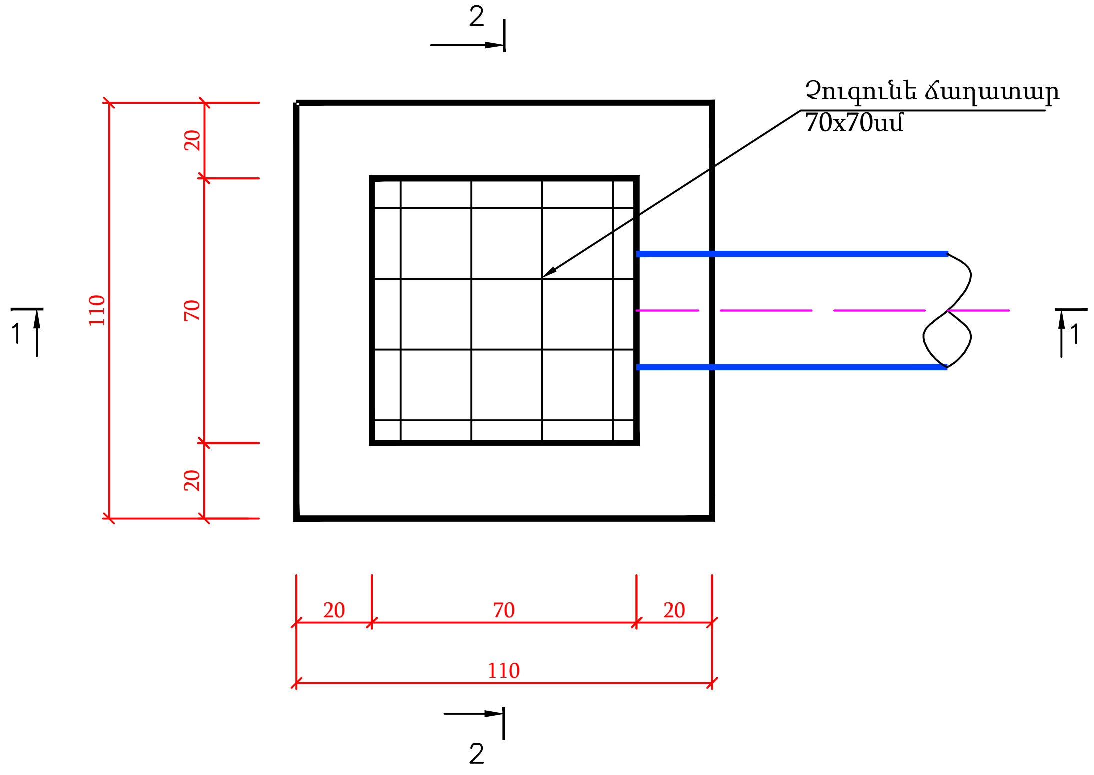

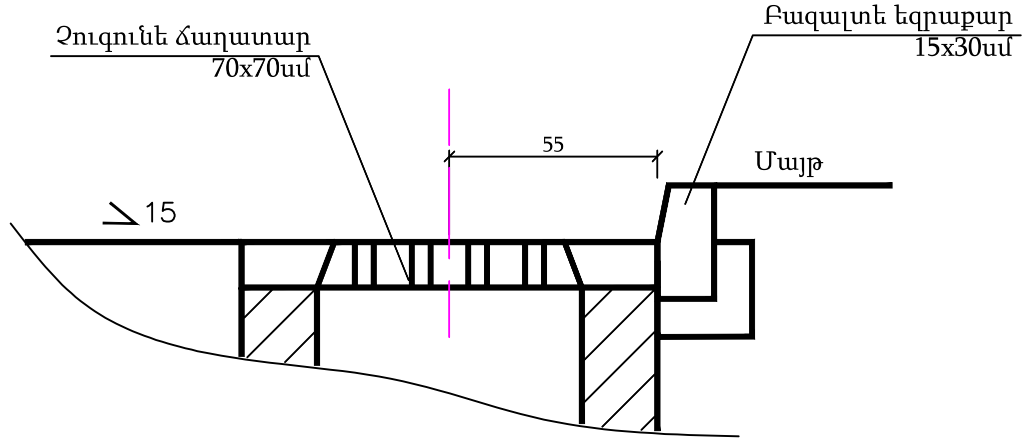

Մասնագիր անձրևընդունիչ Ա-1 -ի համար			
N	Անվանումը	Չափման միավոր	Քանակը
1	Անձրևընդունիչ դիտահորի ավազակոպճային հիմնատակ 10սմ հաստությամբ	$մ^2/մ^3$	1.7 / 0.17
2	Անձրևընդունիչ դիտահորի միաձույլ բետոն B20 դասի	$մ^3$	0.75
3	Թուջե ճաղաշար թուջե շրջանակով 70x70 չափի	հատ	1
4	Կոյուղու պոլիվինիլքլորիդե, ծալքավոր խողովակների տեղադրում d=300մմ	գծ.մ	28.0
5	Դիտահորի իրանի ջրամեկուսացում երկշերտ տաք բիտումով	$մ^2$	4.02

Ծանոթություն:
Չափերը տրված են սանտիմետրերով

ENGINEERING ԻՆԺԵՆԵՐԻՆԳ	Ճարտարապետ	Այվազյան Ս.	Անձրևընդունիչ Ա-1		Գծագիր 7
	Տնօրեն	Խալաթյան Ա.	Կոտայքի մարզ, Վերին Պտղնի, 6-րդ փողոց, N1		
			Փուլ	Թերթ	Թերթեր
			ԱՆ	12	19
	Մ 1:20		«ԻՆԺԵՆԵՐԻՆԳ» ՍՊԸ		

Անձրևընդունիչի կառուցվածքը
Ա-2

1-1

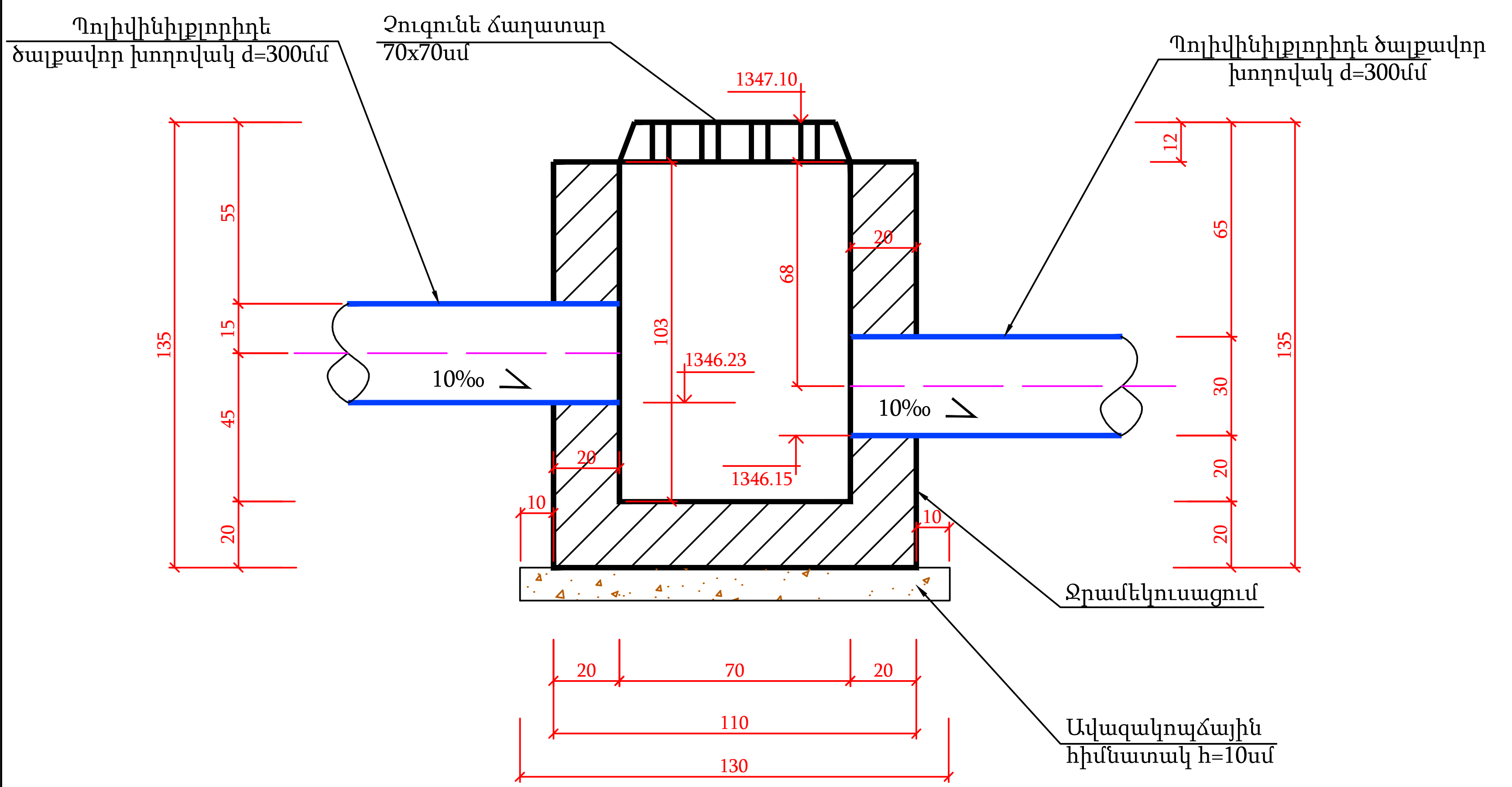

2-2

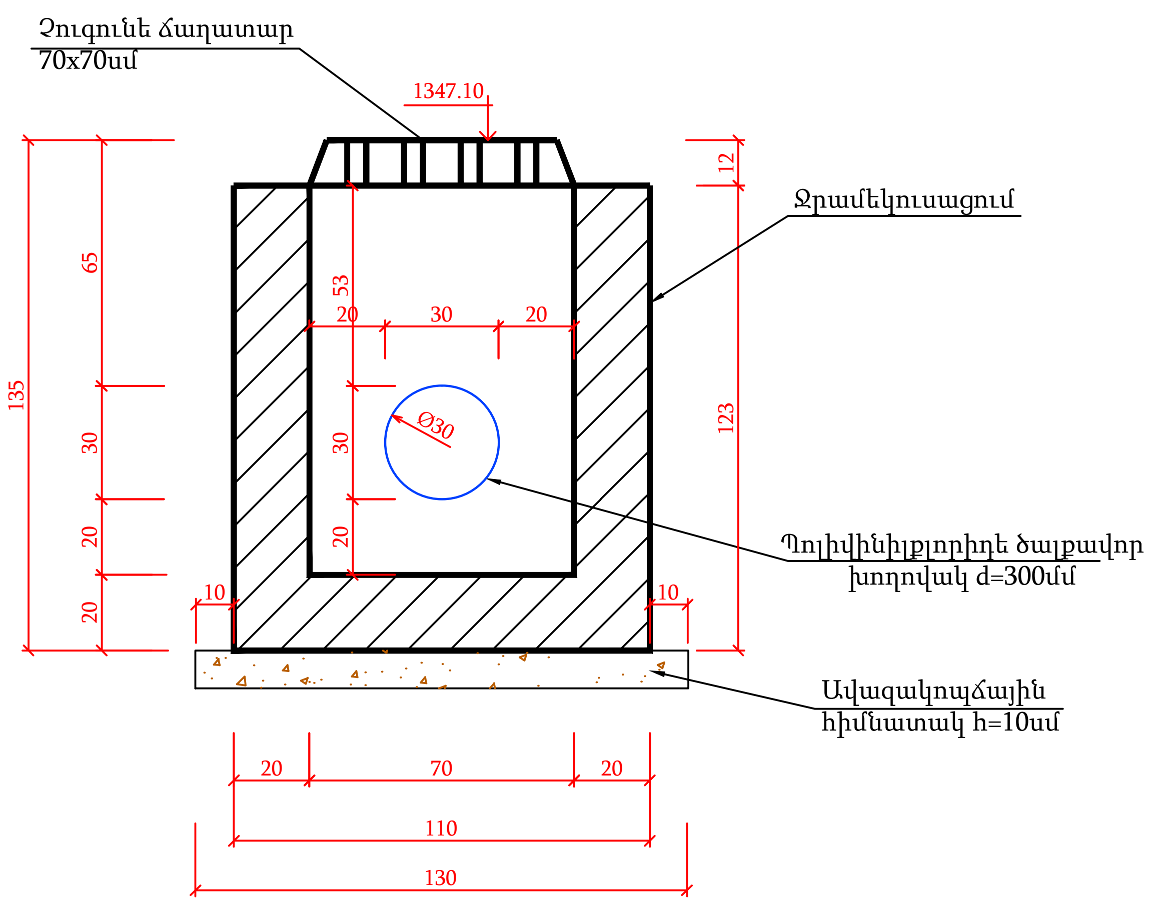

Հատակագիծ

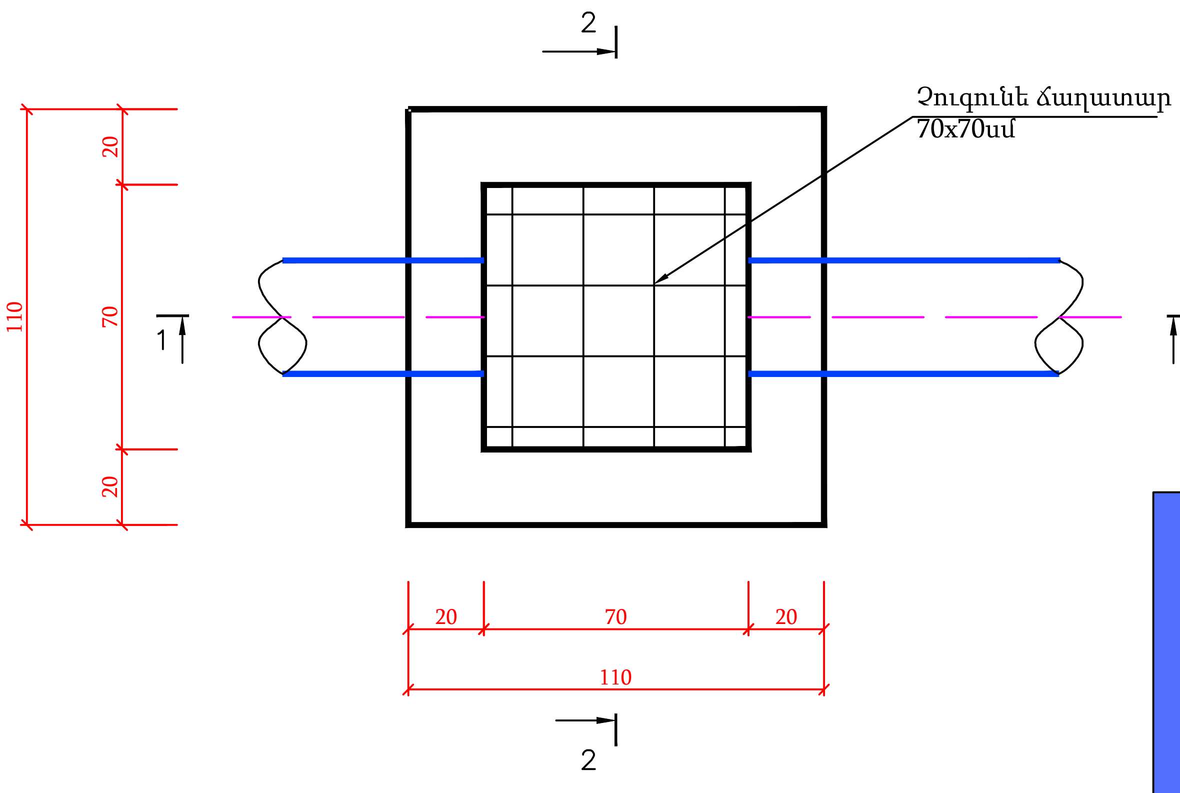

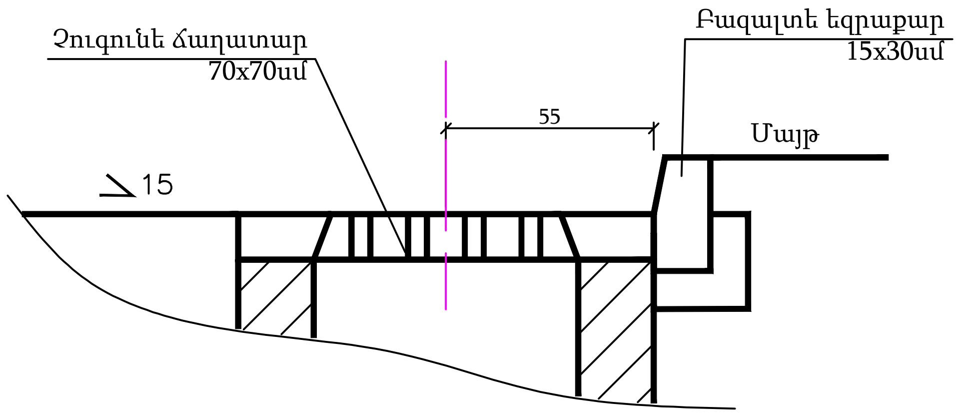

Ծանոթություն:
Չափերը տրված են սանտիմետրերով

Մասնագիր անձրևընդունիչ Ա-2 -ի համար			
N	Անվանումը	Չափման միավոր	Քանակը
1	Անձրևընդունիչ դիտահորի ավազակոպճային հիմնատակ 10սմ հաստությամբ	$մ^2/մ^3$	1.7 / 0.17
2	Անձրևընդունիչ դիտահորի միաձույլ բետոն B20 դասի	$մ^3$	1.00
3	Թուջե ճաղաշար թուջե շրջանակով 70x70 չափի	հատ	1
4	Կոյուղու պոլիվինիլքլորիդե, ծալքավոր խողովակների տեղադրում d=300մմ	գծ.մ	28.0
5	Դիտահորի իրանի ջրամեկուսացում երկշերտ տաք բիտումով	$մ^2$	5.34

ENGINEERING
ԻՆԺԵՆԵՐԻՆԳ

Ճարտարագետ	Այվազյան Ս.	Անձրևընդունիչ Ա-2	Գծագիր 8
Տնօրեն	Խալաթյան Ա.	Կոտայքի մարզ, Վերին Պտղնի, 6-րդ փողոց, N1	
		Փուլ: ԱՆ	Թերթ: 13 / Թերթեր: 19
Մ 1:20			«ԻՆԺԵՆԵՐԻՆԳ» ՍՊԸ

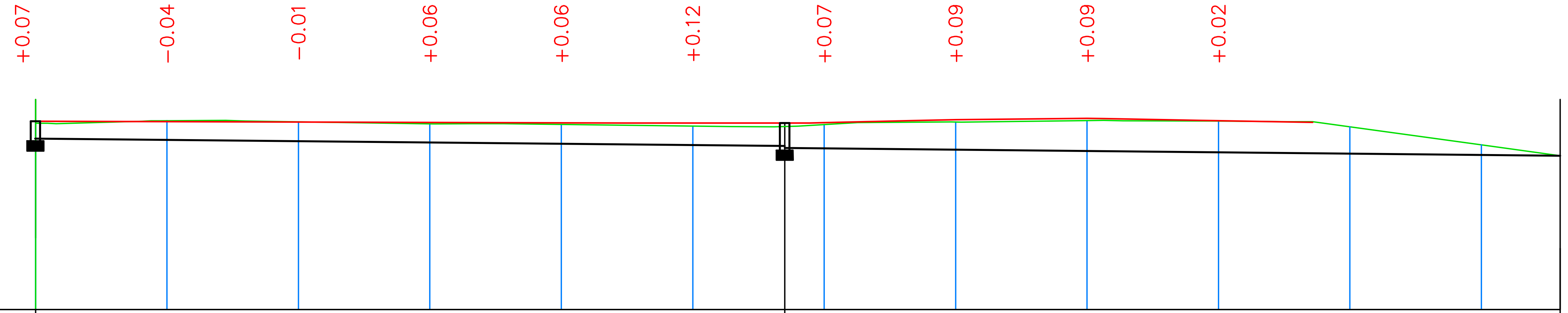

Մ 1:200 հորիզոնական
Մ 1:200 ուղղահայաց

Երկրաբանություն	
Խողովակի հատակի նիշը	1346.51; 1346.23; 1346.15; 1345.87
Հողի բնական նիշը	1347,09; 1347,19; 1347,14; 1347,07; 1347,04; 1346,98; 1347,04; 1347,14; 1347,19; 1347,17; 1346,95; 1346,27; 1345,86
Հողի նախագծային նիշը	1347,17; 1347,15; 1347,14; 1347,12; 1347,11; 1347,10; 1347,11; 1347,23; 1347,28; 1347,19; 1347,13
Խողովակի նյութը	Պոլիվինքլորիդե խողովակ Ø=300 մմ
Հիմնատակը	Ավազե նախապատրաստական շերտ B=100 մմ
Թեքությունը / Երկարությունը	i=0.010, 28.0; i=0.010, 28.0
Հեռավորությունը Նշահարման կետ ըստ ջրագծի	5; 5; 5; 5; 5; 5; 5; 5; 5; 5; 5; 3
Ծրագծի հատակագիծը	Ա-1; Ա-2; Ազատ ելք

0+00 0+56

Ճարտարագետ	Այվազյան Ա.	
Տնօրեն	Խալաթյան Ա.	
Մ 1:200		

Ջրահեռացման երկայնական կտրվածք — Գծագիր 9

Կոտայքի մարզ, Վերին Պտղնի, 6-րդ փողոց, N1

Փուլ	Թերթ	Թերթեր
ԱՆ	14	19

ENGINEERING ԻՆԺԵՆԵՐԻՆԳ

«ԻՆԺԵՆԵՐԻՆԳ» ՍՊԸ

Ճանապարհի նորոգման աշխատանքների իրականացման հատվածի երթևեկության կազմակերպման ժամանակավոր սխեմա

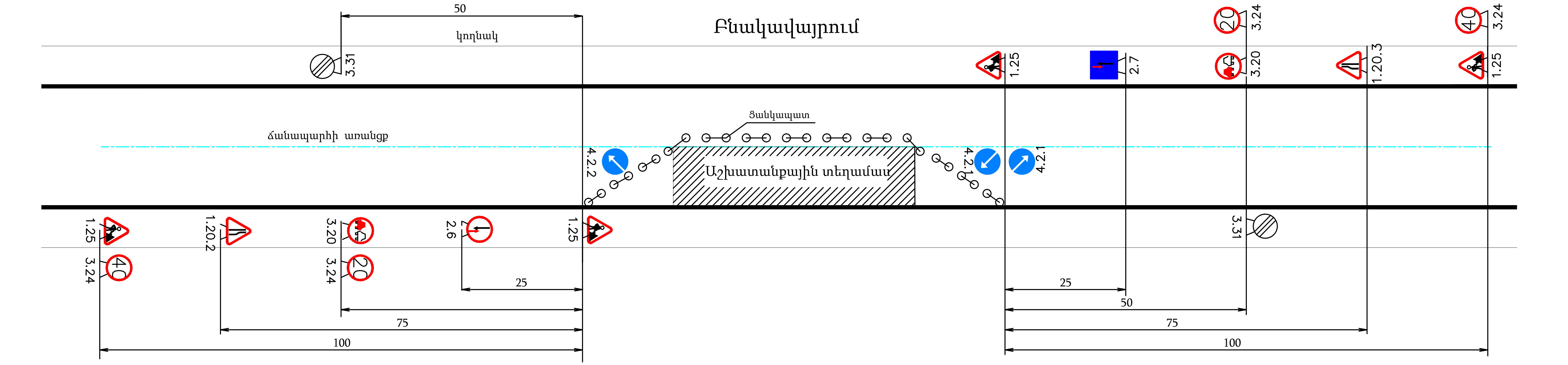

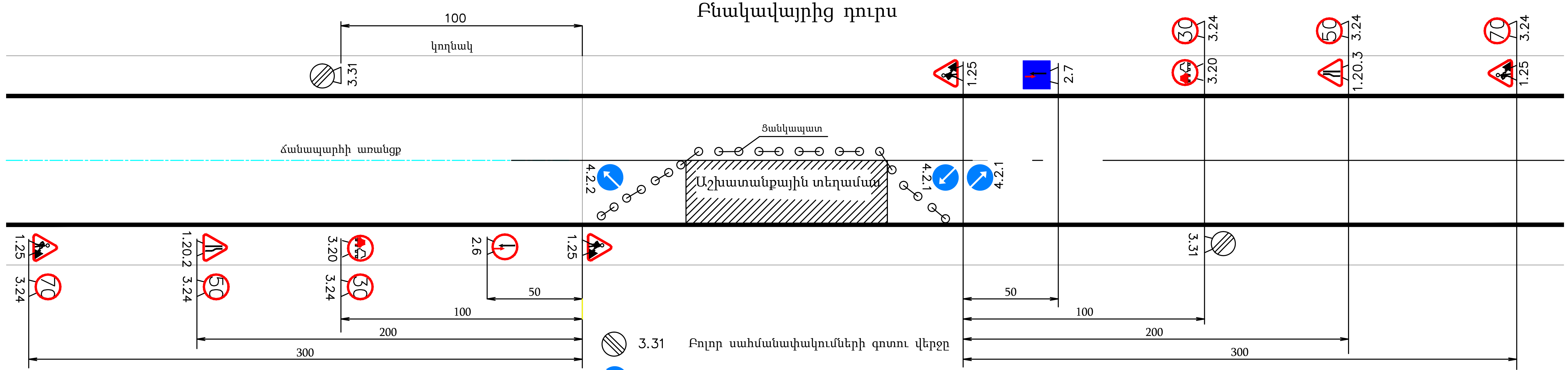

3.31 Բոլոր սահմանափակումների գոտու վերջը

4.2.1 Արգելքի շրջանցում աջից

4.2.2 Արգելքի շրջանցում ձախից

2.6 Հանդիպակաց երթևեկության առավելություն

2.7 Առավելություն հանդիպակաց երթևեկության նկատմամբ

Ճանապարհային նշաններ

70 50 40 30 20 3.24 Առավելագույն արագության սահմանափակում

1.25 Ճանապարհային աշխատանքներ

1.20.2 Ճանապարհի նեղացում

1.20.3 Ճանապարհի նեղացում

3.20 Վազանցը արգելվում է

ENGINEERING
ԻՆԺԵՆԵՐԻՆԳ

Ճարտարագետ	Այվազյան Ս.	Երթևեկության կազմակերպման սխեմա	Գծագիր 10
Տնօրեն	Խալաթյան Ա.	Կոտայքի մարզ, Վերին Պտղնի, 6-րդ փողոց, N1	
		Փուլ: ԱՆ	Թերթ: 15 / Թերթեր: 19
			«ԻՆԺԵՆԵՐԻՆԳ» ՍՊԸ